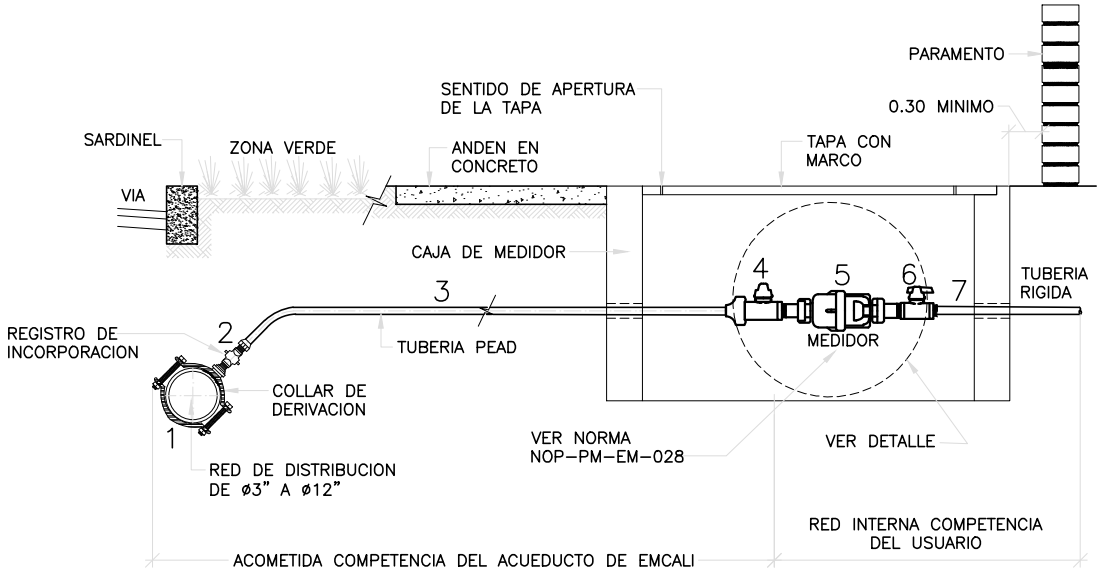

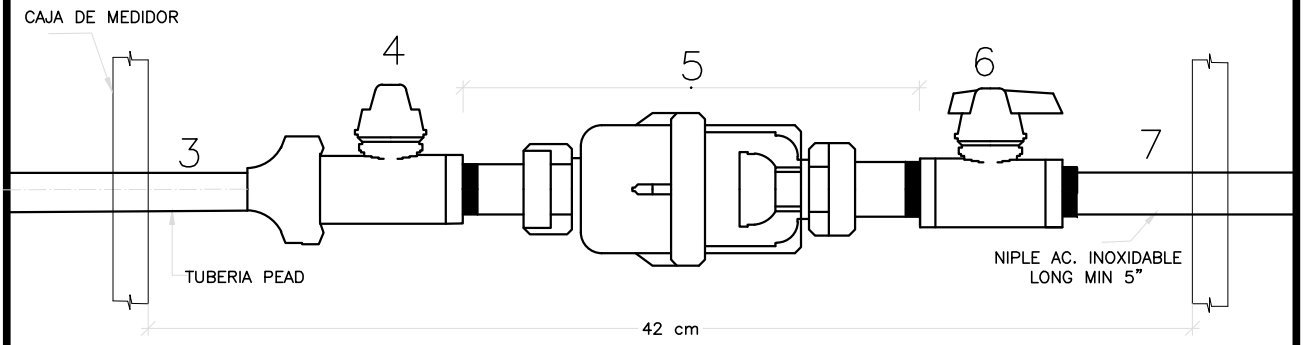

DETALLE

Opción 1

1. Collar derivación en HD para PVC, Acero, Hierro Fundido y Asbesto Cemento con 2 tornillos en acero inoxidable 304 ó Collar de derivación en PEAD Electrosoldado PN16 para PEAD ó Collar de derivacion en HD para PEAD con 4 tornillos en acero inoxidable 304 ó Collar de derivación en HD para PVC con bisagra y 1 tornillo en acero inoxidable 304.
2. Registro de incorporación en bronce (latón) rosca externa NPT de ½" por PEAD 20mm ó Registro de Incorporacion de ajuste rápido Pushfit en Polipropileno, PN16, 20mm, extremos para PEAD.
3. Tubería de polietileno PEAD 40 baja densidad RDE 7.5 PN 10 de 20mm o Tubería de polietileno PEAD 80 RDE 9 PN 16 de 20mm
4. Registro o Válvula de corte Antifraude en Bronce (Laton) rosca interna NPT de ½" por PEAD 20mm
5. Medidor con sus respectivas conexiones, tuercas y empaques
6. Válvula o llave de paso en Bronce (latón) rosca interna NPT de ½" por rosca interna NPT de ½". Con perilla PVC
7. Niple en acero inoxidable 304 SCH 40 con extremos rosca externa NPT de ½" (Long. aprox. 13 cm). Debe quedar embebida en concreto

Opción 2

1. Collar derivación en HD para PVC, Acero, Hierro Fundido y Asbesto Cemento con 2 tornillos en acero inoxidable 304 ó Collar de derivación en PEAD Electrosoldado PN16 para PEAD ó Collar de derivacion en HD para PEAD con 4 tornillos en acero inoxidable 304 ó Collar de derivación en HD para PVC con bisagra y 1 tornillo en acero inoxidable 304.
2. Registro de incorporación en PVC rígido blanco con inserto metálico inoxidable rosca externa NPT de ½" por PEAD 20mm Ó Registro de Incorporacion de ajuste rápido Pushfit en Polipropileno, PN16, 20mm, extremos para PEAD.
3. Tubería de polietileno PE 40 baja densidad RDE 7.5 PN 10 de 20mm o Tubería de polietileno PEAD 80 RDE 9 PN 16 de 20mm
4. Registro o Válvula de corte Antifraude en PVC rígido blanco con inserto metálico inoxidable rosca interna NPT de ½" por PEAD 20mm
5. Medidor con sus respectivas conexiones, tuercas y empaques
6. Válvula o llave de paso en PVC rígido blanco con inserto metálico rosca interna NPT de ½" por rosca interna NPT de ½". Con perilla PVC
7. Niple en acero inoxidable 304 SCH 40 con extremos rosca externa NPT de ½" (Long. aprox. 13 cm). Debe quedar embebida en concreto

EMCALI	ESQUEMA TIPICO ACOMETIDA DE PISO PARA ø1/2"	Anexo 1 Código NCO-SE-DA-003/V5.0
		DIBUJO: ALBERTO ALEGRIA P.
		ESCALA: Sin Escala / FECHA: FEB/2026

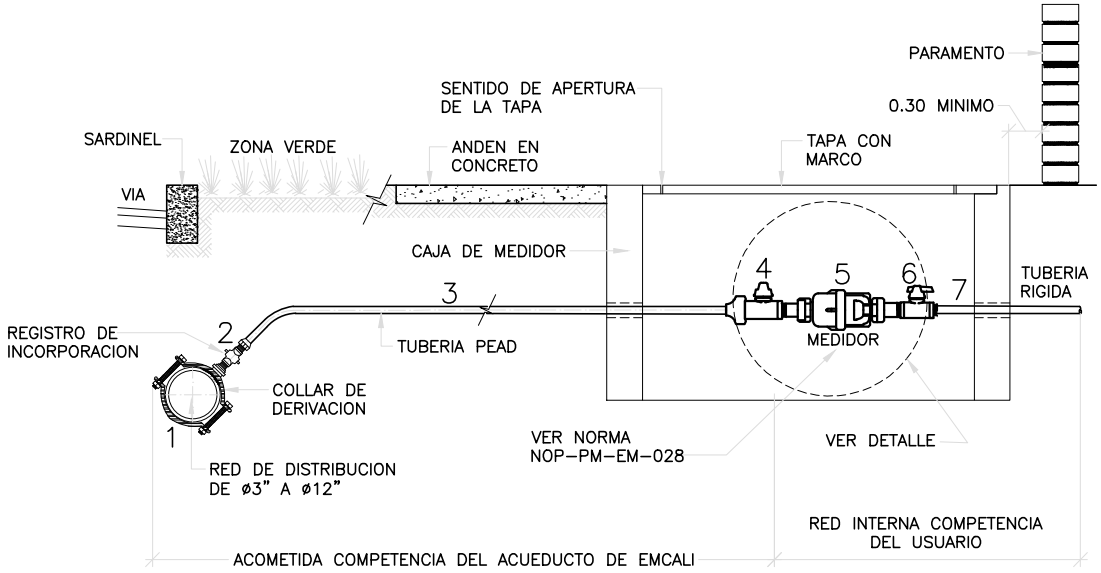

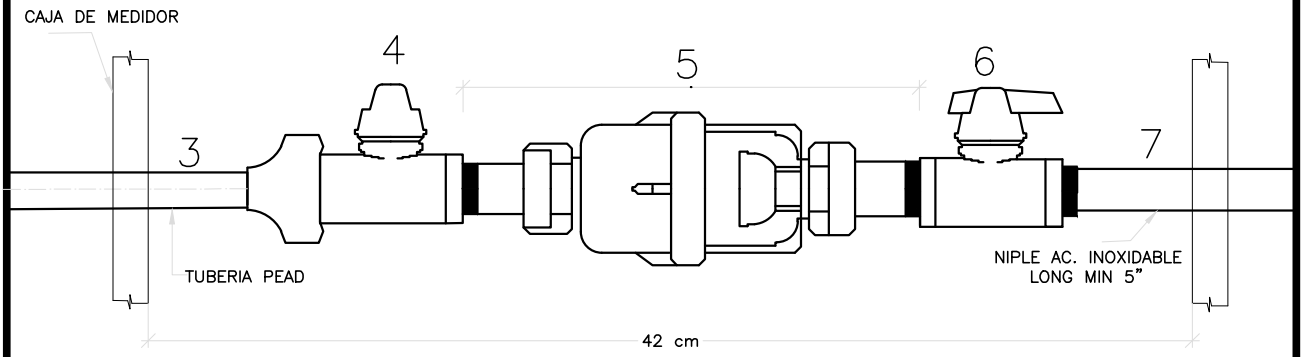

DETALLE

Opción 1

1. Collar derivación en HD para PVC, Acero, Hierro Fundido y Asbesto Cemento con 2 tornillos en acero inoxidable 304 ó Collar de derivación en PEAD Electrosoldo PN16 para PEAD ó Collar de derivacion en HD para PEAD con 4 tornillos en acero inoxidable 304 ó Collar de derivación en HD para PVC con bisagra y 1 tornillo en acero inoxidable 304.
2. Registro de incorporación en bronce (latón) rosca externa NPT de ¾" por PEAD 25mm ó Registro de Incorporacion de ajuste rápido Pushfit en Polipropileno, PN16, 25mm. extremos para PEAD.
3. Tubería de polietileno PEAD 40 baja densidad RDE 7.5 PN 10 de 25mm o Tubería de polietileno PEAD 80 RDE 11 PN 12.5 de 25mm
4. Registro o Válvula de corte Antifraude en Bronce (Laton) rosca interna NPT de ¾" por PEAD 25mm
5. Medidor con sus respectivas conexiones, tuercas y empaques
6. Válvula o llave de paso en Bronce (latón) rosca interna NPT de ¾" por rosca interna NPT de ¾". Con perilla PVC
7. Niple en acero inoxidable 304 SCH 40 con extremos rosca externa NPT de ¾" (Long. aprox. 13 cm). Debe quedar embebida en concreto

Opción 2

1. Collar derivación en HD para PVC, Acero, Hierro Fundido y Asbesto Cemento con 2 tornillos en acero inoxidable 304 ó Collar de derivación en PEAD Electrosoldado PN16 para PEAD ó Collar de derivacion en HD para PEAD con 4 tornillos en acero inoxidable 304 ó Collar de derivación en HD para PVC con bisagra y 1 tornillo en acero inoxidable 304.
2. Registro de incorporación en PVC rígido blanco con inserto metálico inoxidable rosca externa NPT de ¾" por PEAD 25mm ó Registro de Incorporacion de ajuste rápido Pushfit en Polipropileno, PN16, 25mm, extremos para PEAD.
3. Tubería de polietileno PEAD 40 baja densidad RDE 7.5 PN 10 de 25mm o Tubería de polietileno PEAD 80 RDE 11 PN 12.5 de 25mm
4. Registro o Válvula de corte Antifraude en PVC rígido blanco con inserto metálico inoxidable rosca interna NPT de ¾" por PEAD 25mm
5. Medidor con sus respectivas conexiones, tuercas y empaques
6. Válvula o llave de paso en PVC rígido blanco con inserto metálico rosca interna NPT de ¾" por rosca interna NPT de ¾". Con perilla PVC
7. Niple en acero inoxidable 304 SCH 40 con extremos rosca externa NPT de ¾" (Long. aprox. 13 cm). Debe quedar embebida en concreto

EMCALI	ESQUEMA TIPICO ACOMETIDA DE PISO PARA ø3/4"	Anexo 2 Código NCO-SE-DA-003/V5.0
		DIBUJO: ALBERTO ALEGRIA P.
		ESCALA: Sin Escala / FECHA: FEB/2026

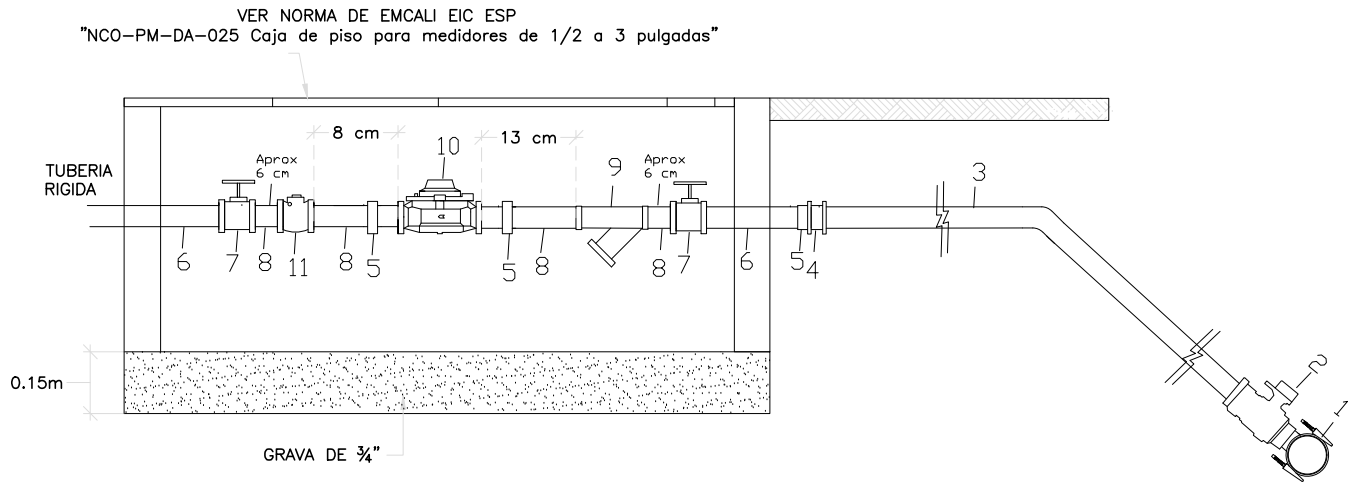

1. Collar derivación en HD para PVC, Acero, Hierro Fundido y Asbesto Cemento con 2 tornillos en acero inoxidable 304 ó Collar de derivación en PEAD Electrosoldado PN16 para PEAD ó Collar de derivacion en HD para PEAD con 4 tornillos en acero inoxidable 304 ó Collar de derivación en HD para PVC con bisagra y 1 tornillo en acero inoxidable 304.
2. Registro de incorporación en bronce (latón) rosca externa NPT de 1" por PEAD 32mm ó Registro de Incorporacion de ajuste rápido Pushfit en Polipropileno, PN16, 32mm extremos para PEAD.
3. Tubería Polietileno PEAD 40 baja densidad RDE 7.5 PN 10 de 32mm o Tubería de Polietileno PEAD 80 RDE 11 PN 12.5 de 32mm
4. Adaptador en bronce (latón) rosca externa NPT de 1" por PEAD 32mm
5. Unión simple en acero inoxidable 304 SCH 40, rosca interna NPT de 1" por rosca interna NPT de 1"
6. Niple en acero inoxidable 304 SCH 40, rosca externa NPT de 1" por rosca externa NPT de 1". Este niple debe ser embebido en concreto con adherente epóxico para pega entre elemento de concreto y metálicos.
7. Válvula de compuerta en bronce (latón), rosca interna NPT de 1" por rosca interna NPT de 1"
8. Niple en acero inoxidable 304 SCH 40, rosca externa NPT de 1" por rosca externa NPT de 1"
9. Filtro para red de acueducto Tipo Yee en acero inoxidable 304, rosca interna NPT de 1" por rosca interna NPT de 1"
10. Medidor
    Opción 1: medidor tipo DN 25mm con sus respectivas conexiones
    Opción 2: medidor tipo DN 20 mm para lo cual se necesita adicionar en cada uno de los extermos un accesorio de reducción de acero inoxidable 304 de 1" a ¾" en bronce (latón)
11. Válvula anti retorno horizontal (cheque) en bronce (latón), rosca interna NPT de 1" por rosca interna NPT de 1"

EMCALI

INSTALACIÓN TÍPICA DE ACOMETIDA DE 1" PARA MEDIDOR CON CONEXIONES VISTA DE PERFIL

Anexo 3
Código NCO-SE-DA-003/V5.0

DIBUJO: SINET

ESCALA: Sin Escala

FECHA: FEB/2026

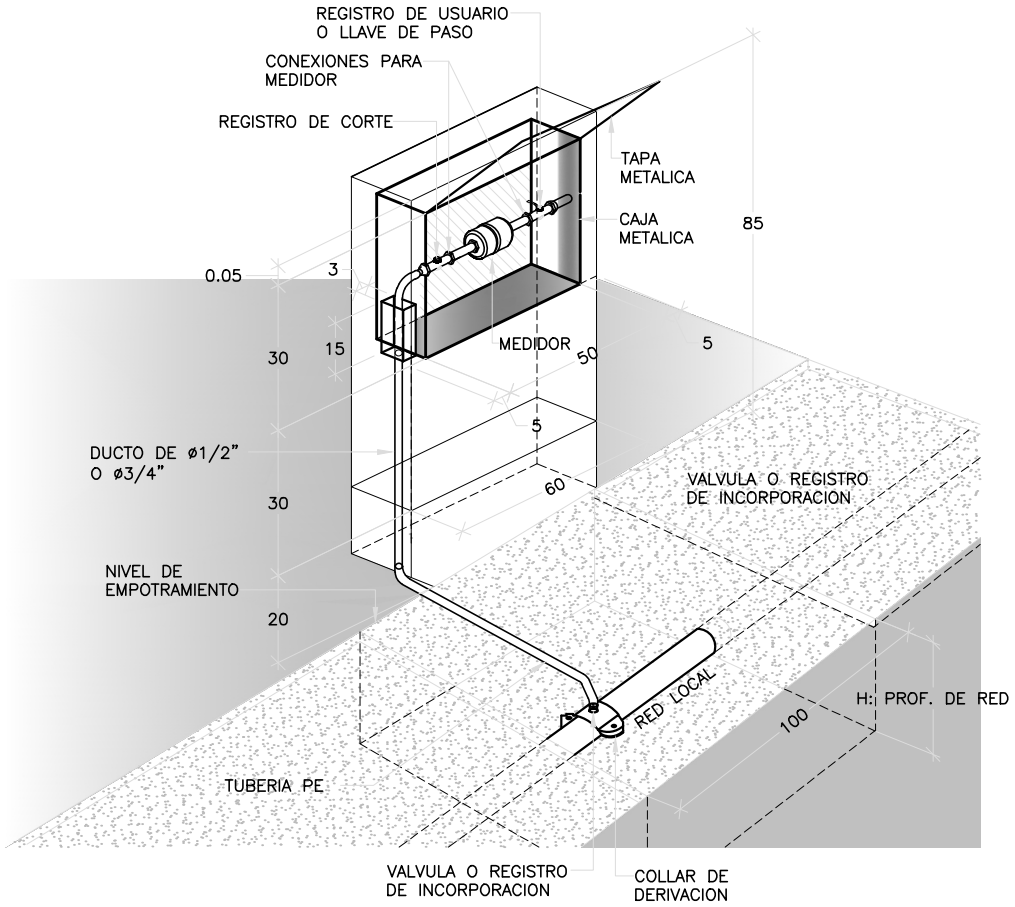

Notas:
1. Dimensiones en centímetros

2. Para instalar medidores en muro se debe tener en cuenta lo establecido en el Plan de Ordenamiento Territorial (POT) de Santiago de Cali vigente. Este tipo de instalación se permitirá con previa autorización de EMCALI EICE ESP.

EMCALI	ESQUEMA DE ACOMETIDA Y CAJA EN MURO PARA 1/2 Y 3/4 DE PULGADA	Anexo 4.0 Codigo NCO-SE-DA-003/V5.0
		DIBUJO: ALBERTO ALEGRIA P.
		ESCALA: Sin Escala / FECHA: FEB/2026

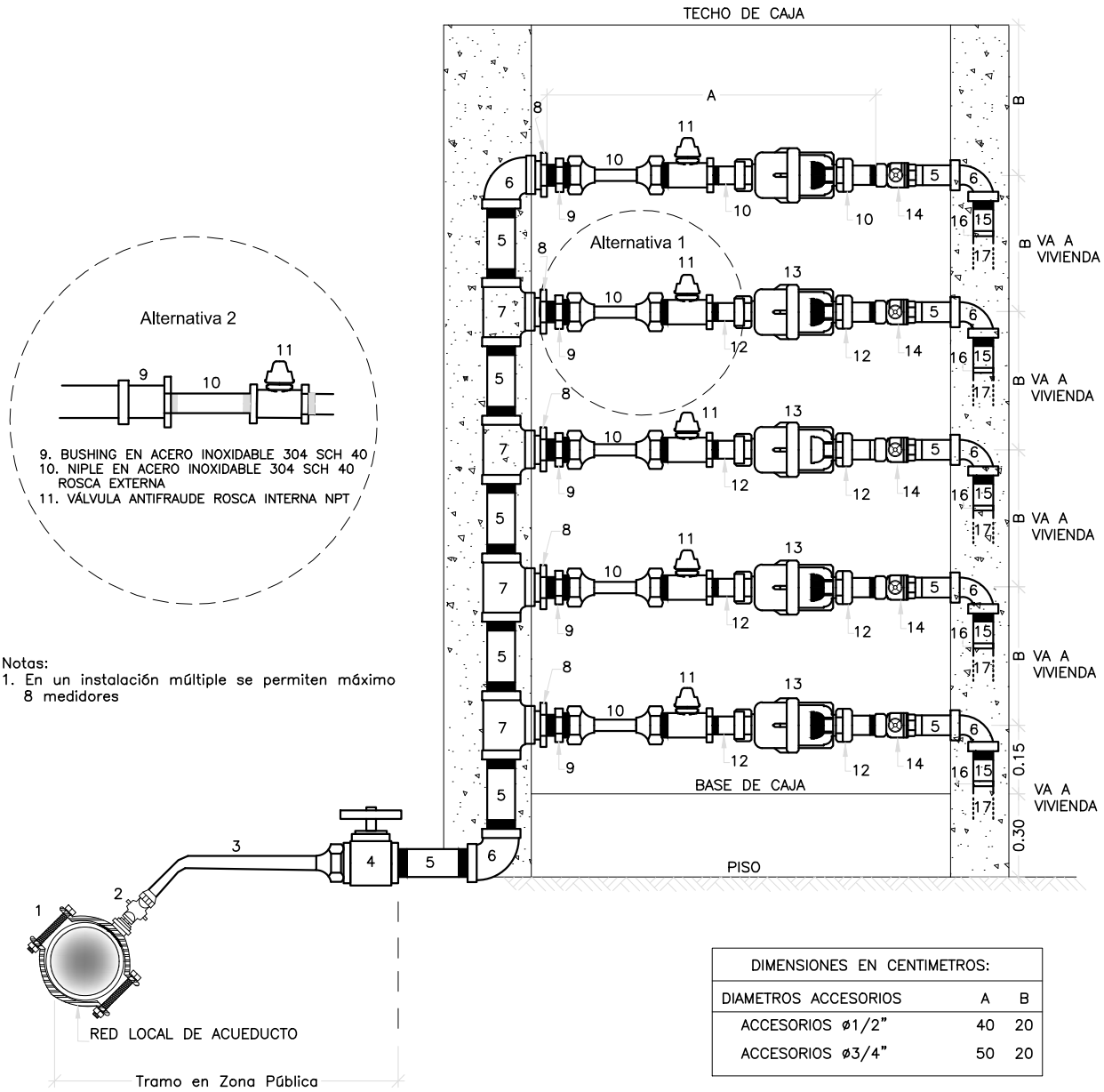

Notas:
1. En un instalación múltiple se permiten máximo 8 medidores

DIMENSIONES EN CENTIMETROS:		
DIAMETROS ACCESORIOS	A	B
ACCESORIOS ø1/2"	40	20
ACCESORIOS ø3/4"	50	20

1. Collar derivación en HD para PVC, Acero, Hierro Fundido y Asbesto Cemento con 2 tornillos en acero inoxidable 304 ó Collar de derivación en PEAD Electrosoldado PN16 para PEAD ó Collar de derivacion en HD para PEAD con 4 tornillos en acero inoxidable 304 ó Collar de derivación en HD para PVC con bisagra y 1 tornillo en acero inoxidable 304.
2. Registro de incorporación en bronce (latón) rosca externa NPT por PEAD ó Registro de Incorporacion de ajuste rápido Pushfit en Polipropileno, PN16. extremos para PEAD.
3. Tubería PE 40 baja densidad o Tubería PEAD 80
4. Registro o Válvula de corte Antifraude en Bronce (Laton) rosca interna NPT por PEAD
5. Niple en acero inoxidable 304 SCH 40 con extremos rosca externa NPT
6. Codo de 90° en acero inoxidable 304 SCH 40, rosca interna NPT por rosca interna NPT
7. Tee en acero inoxidable 304 SCH 40 rosca interna NPT por rosca interna NPT
8. Bushing reductor en acero inoxidable 304 SCH 40, rosca externa NPT por rosca interna NPT
9. Adaptador en bronce de rosca externa NPT por PE
10. Tubería de polietileno PE 40 baja densidad o PE 80 alta densidad
11. Registro o Válvula de corte Antifraude en Bronce (Latón) rosca interna NPT por PEAD
12. Conexiones del medidor
13. Medidor con sus respectivas tuercas y empaques
14. Válvula o llave de paso en Bronce (latón) rosca interna NPT por rosca interna NPT.
15. Niple en acero inoxidable 304 SCH 40 con extremos rosca externa NPT (Long. aprox. 13 cm)
16. Adaptador en PVC rosca interna NPT
17. Tubería en PVC rígida

EMCALI

INSTALACION MULTIPLE TIPO FLAUTA (Medidores en Paralelo)

Anexo 4.1
Codigo NCO-SE-DA-003/V5.0

DIBUJO: ALBERTO ALEGRIA P.

ESCALA: Sin Escala | FECHA: FEB/2026

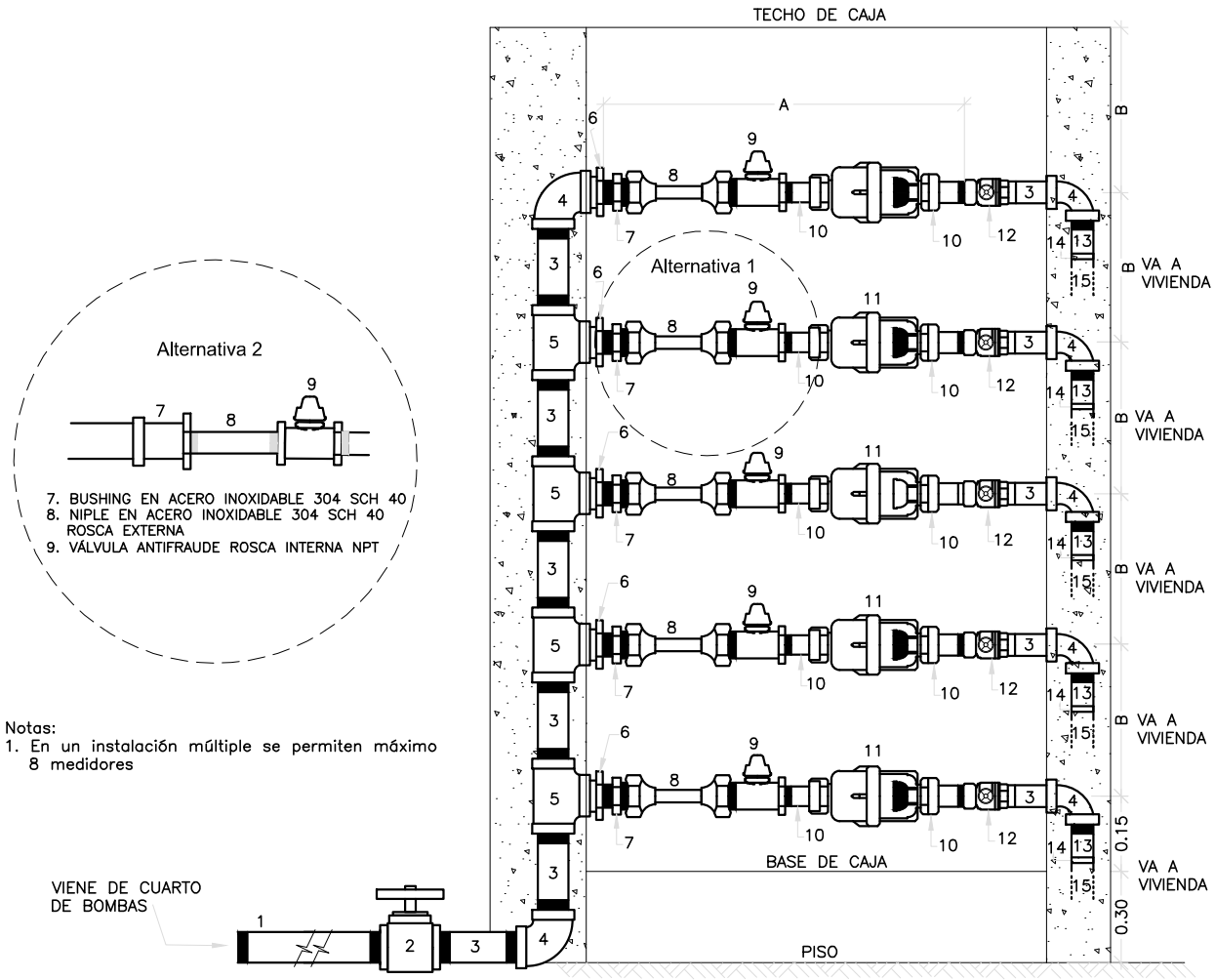

Notas:
1. En un instalación múltiple se permiten máximo 8 medidores

DIMENSIONES EN CENTIMETROS:		
DIAMETROS ACCESORIOS	A	B
ACCESORIOS ø1/2"	40	20
ACCESORIOS ø3/4"	50	20

1. Niple en acero inoxidable 304 SCH 40 con extremos rosca externa NPT
2. Registro o Válvula de corte Antifraude en Bronce (Laton) rosca interna NPT por PEAD
3. Niple en acero inoxidable 304 SCH 40 con extremos rosca externa NPT
4. Codo de 90° en acero inoxidable 304 SCH 40, rosca interna NPT por rosca interna NPT
5. Tee en acero inoxidable 304 SCH 40 rosca interna NPT por rosca interna NPT
6. Bushing reductor en acero inoxidable 304 SCH 40, rosca externa NPT por rosca interna NPT
7. Adaptador en bronce de rosca externa NPT por PE
8. Tubería de polietileno PE 40 baja densidad o PE 80 alta densidad
9. Registro o Válvula de corte Antifraude en Bronce (Latón) rosca interna NPT por PEAD
10. Conexiones del medidor
11. Medidor con sus respectivas tuercas y empaques
12. Válvula o llave de paso en Bronce (latón) rosca interna NPT por rosca interna NPT.
13. Niple en acero inoxidable 304 SCH 40 con extremos rosca externa NPT (Long. aprox. 13 cm)
14. Adaptador en PVC rosca interna NPT
15. Tubería en PVC rígida

EMCALI

INSTALACION MULTIPLE SURTIDA POR EQUIPO DE BOMBEO (Medidores en Paralelo)

Anexo 4.2
Codigo NCO-SE-DA-003/V5.0

DIBUJO: ALBERTO ALEGRIA P.

ESCALA: Sin Escala | FECHA: FEB/2026

EMCALI

INSTALACION MULTIPLE TIPO FLAUTA (Medidores en Paralelo)

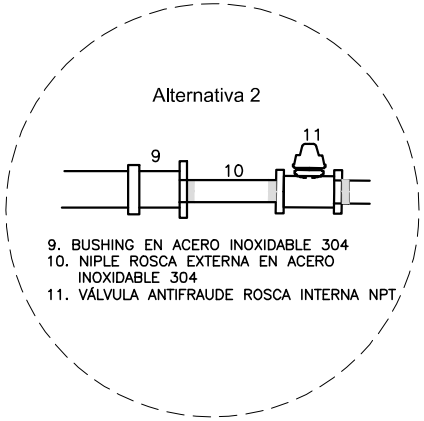

DIMENSIONES EN CENTIMETROS:		
DIAMETROS ACCESORIOS	A	B
ACCESORIOS ø1/2"	40	20
ACCESORIOS ø3/4"	50	20

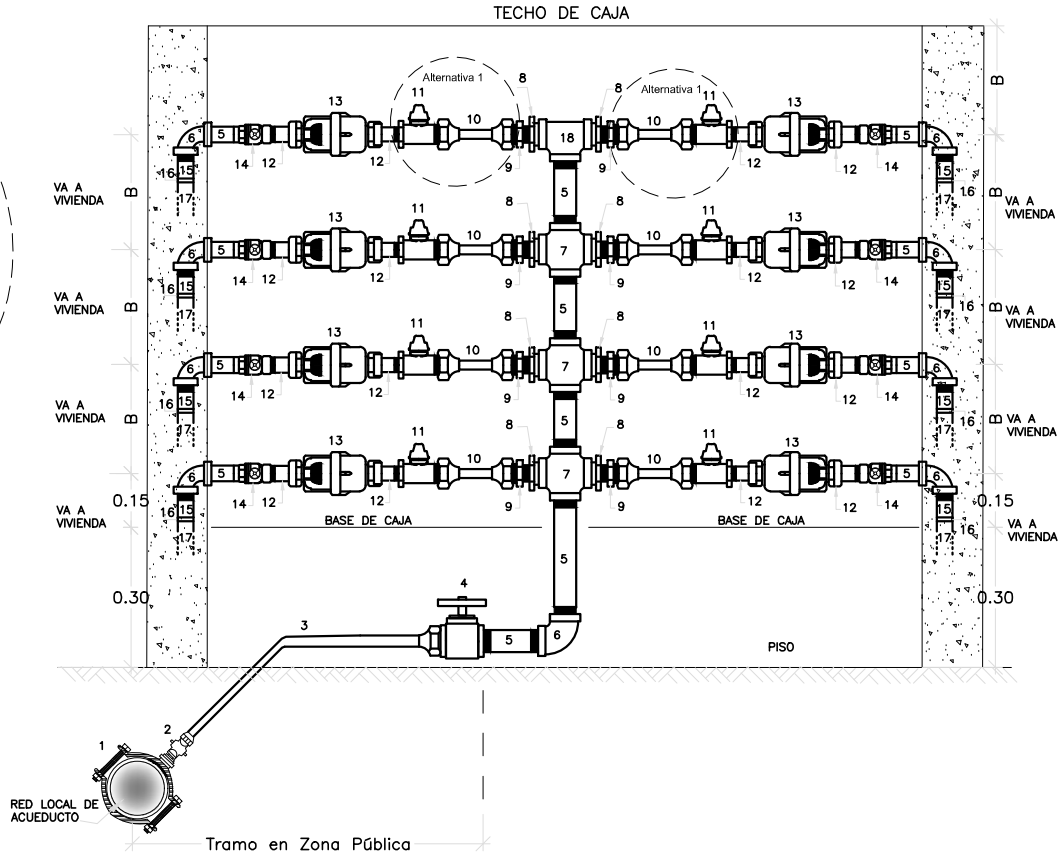

1. Collar derivación en HD para PVC, Acero, Hierro Fundido y Asbesto Cemento con 2 tornillos en acero inoxidable 304 ó Collar de derivación en PEAD Electrosoldado PN16 para PEAD ó Collar de derivacion en HD para PEAD con 4 tornillos en acero inoxidable 304 ó Collar de derivación en HD para PVC con bisagra y 1 tornillo en acero inoxidable 304.
2. Registro de incorporación en bronce (latón) rosca externa NPT por PEAD ó Registro de Incorporacion de ajuste rapido Pushfit en polipropileno, PN16. extremos para PEAD.
3. Tubería PE 40 baja densidad o Tubería PE 80 alta densidad
4. Registro o Válvula de corte Antifraude en Bronce (Laton) rosca interna NPT por PEAD
5. Niple en acero inoxidable 304 SCH 40 con extremos rosca externa NPT
6. Codo de 90° en acero inoxidable 304 SCH 40, rosca interna NPT por rosca interna NPT
7. Cruz en acero inoxidable 304 SCH 40 roscas interna NPT
8. Bushing reductor en acero inoxidable 304 SCH 40, rosca externa NPT por rosca interna NPT
9. Adaptador en bronce de rosca externa NPT por PE
10. Tubería de polietileno PE 40 baja densidad o PEAD 80
11. Registro o Válvula de corte Antifraude en Bronce (Latón) rosca interna NPT por PE
12. Conexiones del medidor
13. Medidor con sus respectivas tuercas y empaques
14. Válvula o llave de paso en Bronce (latón) rosca interna NPT por rosca interna NPT.
15. Niple en acero inoxidable 304 SCH 40 con extremos rosca externa NPT (Long. aprox. 13 cm)
16. Adaptador en PVC rosca interna
17. Tubería en PVC rígida
18. Tee en acero inoxidable 304 SCH 40 roscas interna NPT

Anexo 4.3
Codigo NCO-SE-DA-003/V5.0

DIBUJO: ALBERTO ALEGRIA P.

ESCALA: Sin Escala

FECHA: FEB/2026

EMCALI

INSTALACION MULTIPLE SURTIDA POR EQUIPO DE BOMBEO (Medidores en Paralelo)

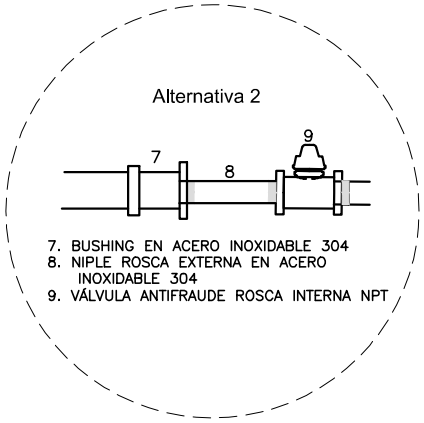

DIMENSIONES EN CENTIMETROS:		
DIAMETROS ACCESORIOS	A	B
ACCESORIOS ø1/2"	40	20
ACCESORIOS ø3/4"	50	20

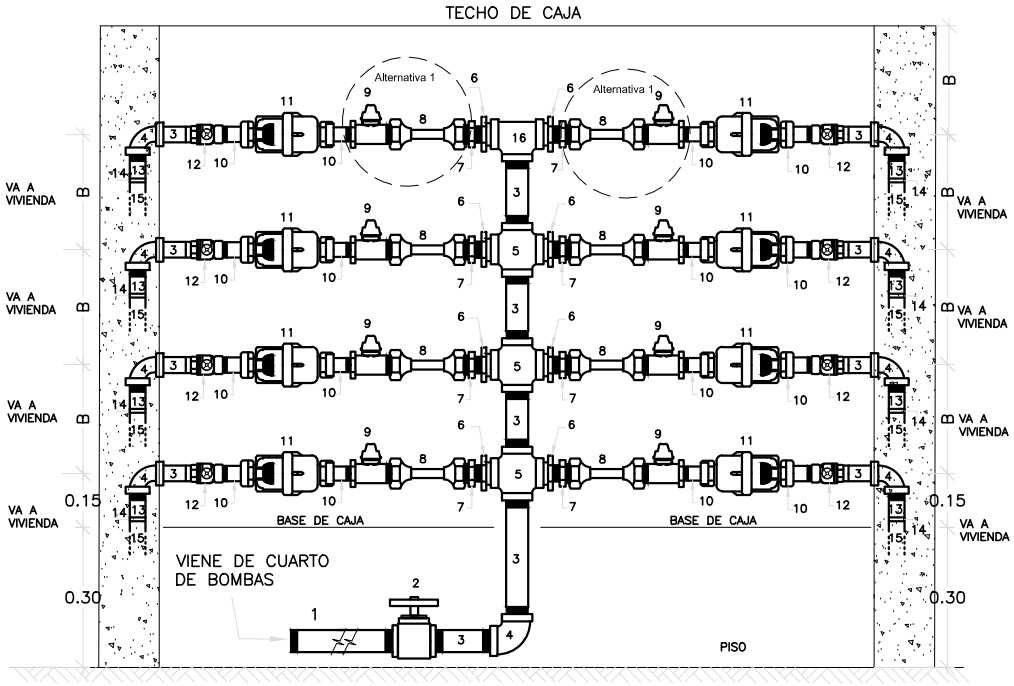

1. Niple en acero inoxidable 304 SCH 40 con extremos rosca externa NPT
2. Registro o Válvula de corte Antifraude en Bronce (Laton) rosca interna NPT por PEAD
3. Niple en acero inoxidable 304 SCH 40 con extremos rosca externa NPT
4. Codo de 90° en acero inoxidable 304 SCH 40, rosca interna NPT por rosca interna NPT
5. Cruz en acero inoxidable 304 SCH 40 roscas interna NPT
6. Bushing reductor en acero inoxidable 304 SCH 40, rosca externa NPT por rosca interna NPT
7. Adaptador en bronce de rosca externa NPT por PE
8. Tubería de polietileno PE 40 baja densidad o PEAD 80
9. Registro o Válvula de corte Antifraude en Bronce (Latón) rosca interna NPT por PE
10. Conexiones del medidor
11. Medidor con sus respectivas tuercas y empaques
12. Válvula o llave de paso en Bronce (latón) rosca interna NPT por rosca interna NPT.
13. Niple en acero inoxidable 304 SCH 40 con extremos rosca externa NPT (Long. aprox. 13 cm)
14. Adaptador en PVC rosca interna
15. Tubería en PVC rígida
16. Tee en acero inoxidable 304 SCH 40 roscas interna NPT

Anexo 4.4
Codigo NCO-SE-DA-003/V5.0

DIBUJO: ALBERTO ALEGRIA P.

ESCALA: Sin Escala

FECHA: FEB/2026

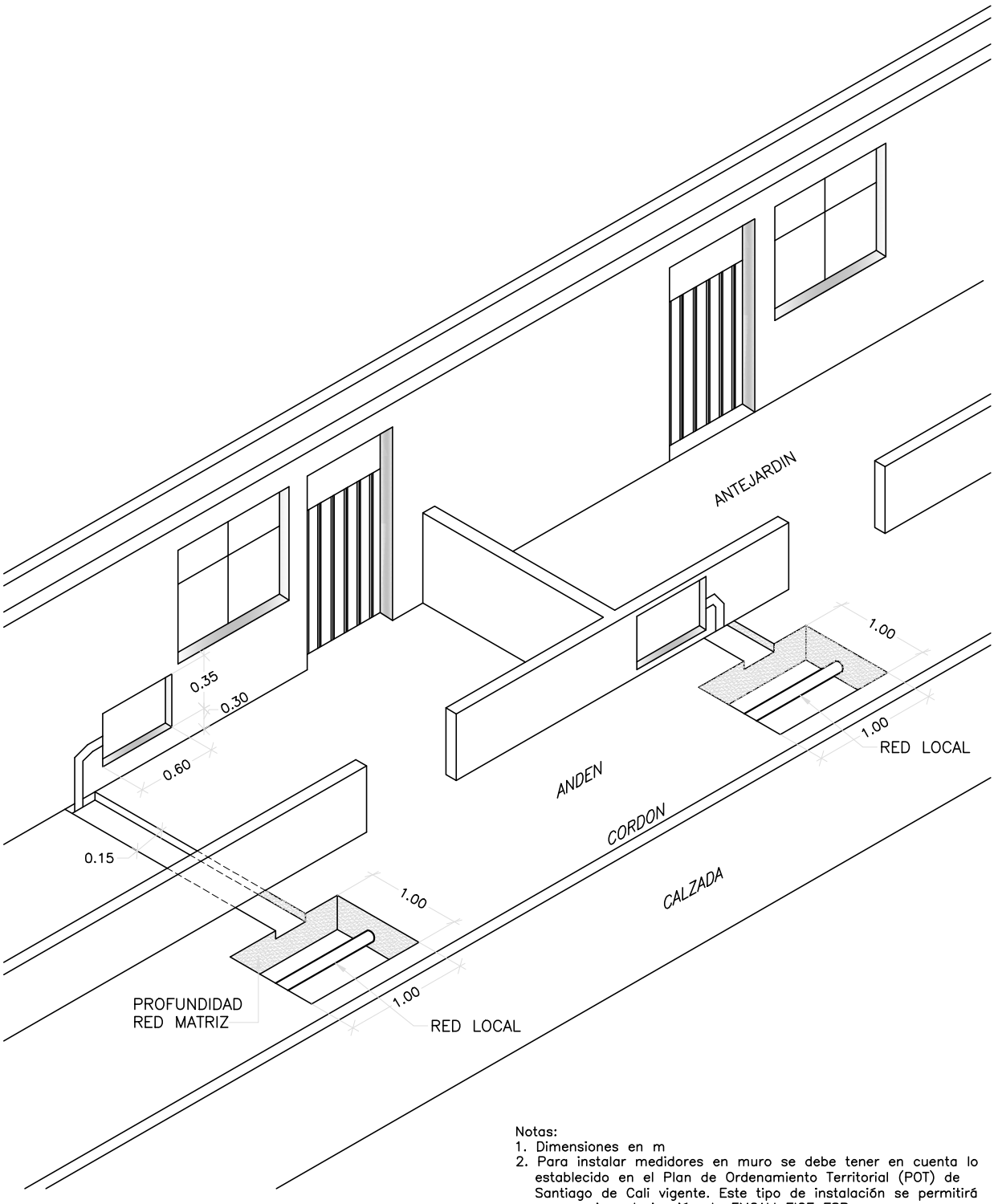

Notas:
1. Dimensiones en m
2. Para instalar medidores en muro se debe tener en cuenta lo establecido en el Plan de Ordenamiento Territorial (POT) de Santiago de Cali vigente. Este tipo de instalación se permitirá con previa autorización de EMCALI EICE ESP.

EMCALI

ESQUEMA DE EXCAVACIÓN DE ACOMETIDA

Anexo 05
Codigo NCO-SE-DA-003/V5.0

DIBUJO: ALBERTO ALEGRIA P.

ESCALA: Sin Escala | FECHA: FEB/2026

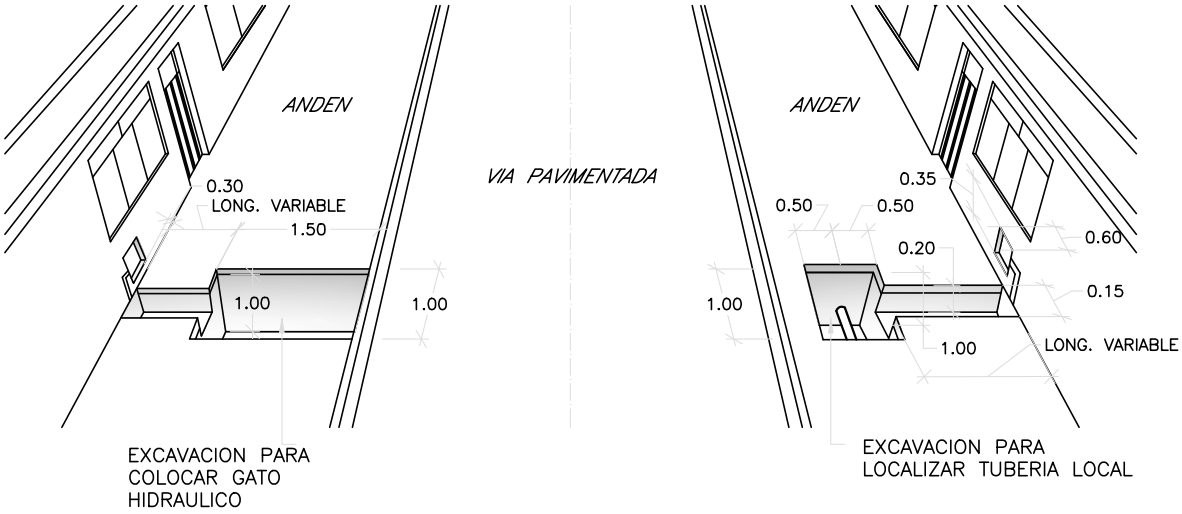

CROQUIS PARA EFECTUAR INSTALACIONES
DE ACUEDUCTO EN VIAS PAVIMENTADAS
EMPLEANDO PASE CON MAQUINA

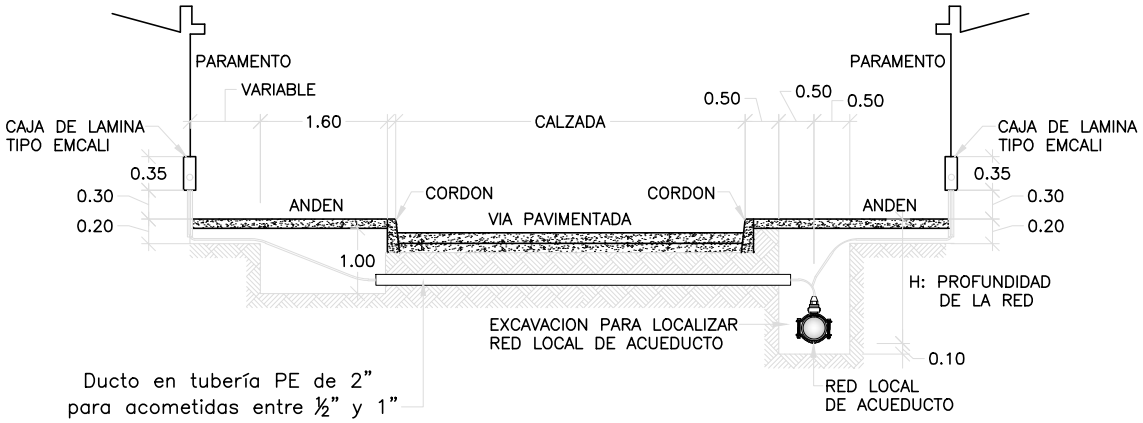

Notas:
1. Dimensiones en m
2. Para instalar medidores en muro se debe tener en cuenta lo establecido en el Plan de Ordenamiento Territorial (POT) de Santiago de Cali vigente. Este tipo de instalación se permitirá con previa autorización de EMCALI EICE ESP.

EMCALI	ESQUEMA DE PERFORACIÓN SUBTERRÁNEA	Anexo 06 Codigo NCO-SE-DA-003/V5.0
		DIBUJO: ALBERTO ALEGRIA P.
		ESCALA: Sin Escala / FECHA: FEB/2026

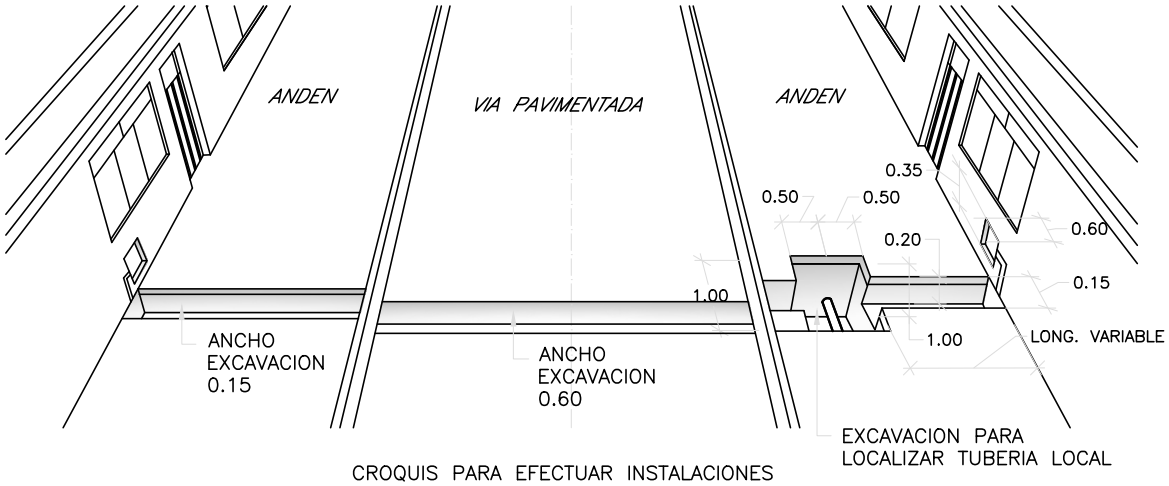

CROQUIS PARA EFECTUAR INSTALACIONES DE ACUEDUCTO EN VIAS SIN PAVIMENTAR O PAVIMENTADAS QUE POR RAZONES TECNICAS ES IMPOSIBLE LA PERFORACION

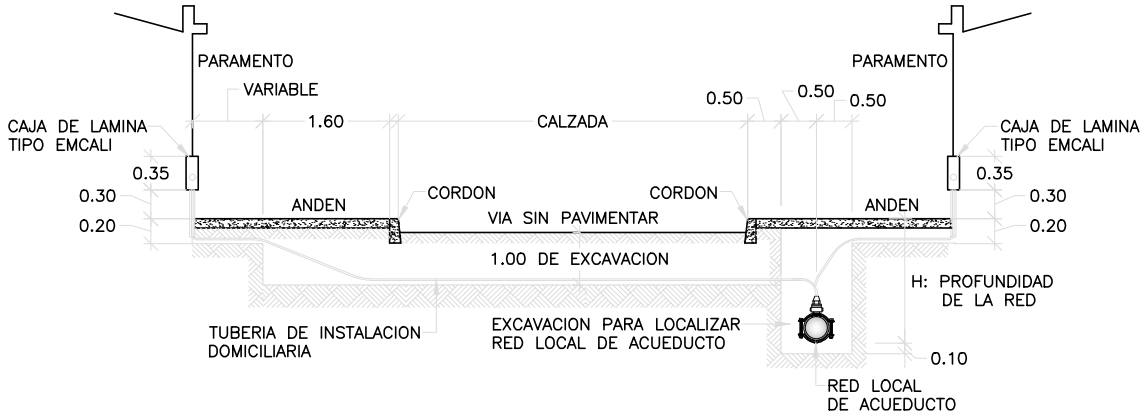

Notas:
1. Dimensiones en m
2. Para instalar medidores en muro se debe tener en cuenta lo establecido en el Plan de Ordenamiento Territorial (POT) de Santiago de Cali vigente. Este tipo de instalación se permitirá con previa autorización de EMCALI EICE ESP.

EMCALI

ESQUEMA DE ZANJA A TRAVÉS DE LA CALZADA

Anexo 07
Codigo NCO-SE-DA-003/V5.0

DIBUJO: ALBERTO ALEGRIA P.

ESCALA: Sin Escala | FECHA: FEB/2026